OMRON

Công tắc hành trình loại nhỏ | Z

Loại thông dụng nhất với độ chính xác cao và phạm vi áp dụng rộng

- Khả năng đóng tải tới 15A với độ chính xác lặp lại cao
- Có các model tiêu chuẩn cho tải đặc biệt nhỏ
- Có các model loại đầu nối đúc, kết hợp với vỏ bảo vệ đầu nối an toàn

Thông tin đặt hàng

Cơ cấu tác động		Đầu nối	Đặc tính định mức			Model	
			Điện áp định mức	Tải điện trở	Tải cảm ứng	Tiêu chuẩn G (0,5mm)	Độ nhạy cao H (0,25 mm)
Chốt đẩy lò xo ngắn		Hàn	250 VAC	15 A	15 A	Z-15GD	---
Panel gắn chốt đẩy	vị trí làm việc trung bình	Vít				Z-15GQ-B	
Panel gắn chốt đẩy có bánh xe						Z-15GQ22-B	
Cần có bản lề	Vị trí làm việc thấp					Z-15GW-B	
Cần có bản lề tải nhỏ						Z-15GW4-B	
						---	Z-15HW24-B
Cần có bản lề tải nhỏ	Vị trí làm việc thấp						Z-15HW78-B
Cần có bánh xe và bản lề ngắn						Z-15GW22-B	---
Cần có bánh xe và bản lề	Song song					Z-15GW2-B	

Chú thích:

Về cơ cấu tác động có sẵn khác và đặc tính kỹ thuật chi tiết, xem catalogue về Switch. Để biết thêm chi tiết các model khác, liên hệ với văn phòng Omron.

Cấu trúc

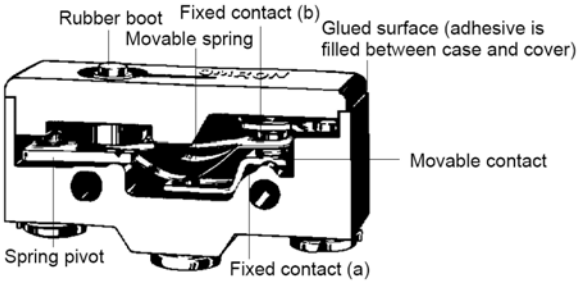

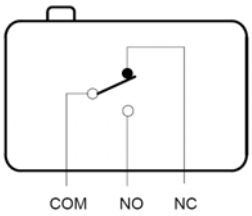

■ Một số model cơ bản

Short Spring Plunger

Z-15GD

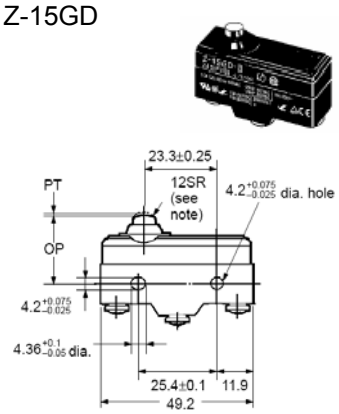

Panel Mount Plunger

Z-15GQ-B

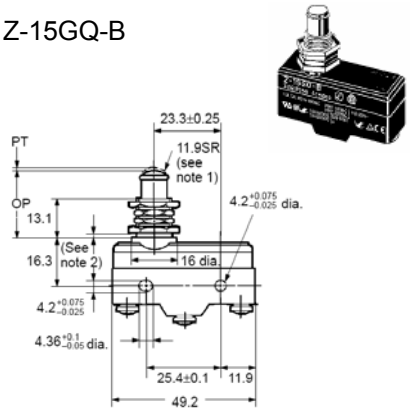

Hinge Lever

Z-15GW-B

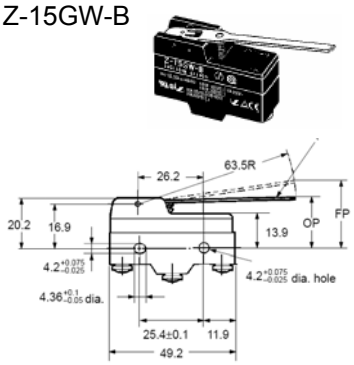

Panel Mount Roller Plunger

Z-15GQ22-B

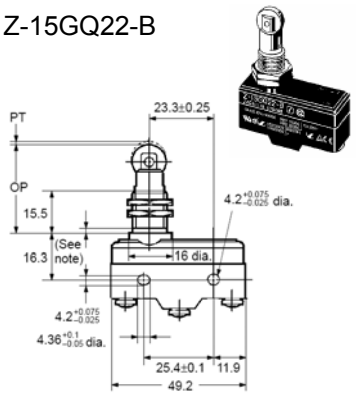

Low-force Hinge Lever

Z-15GW4-B

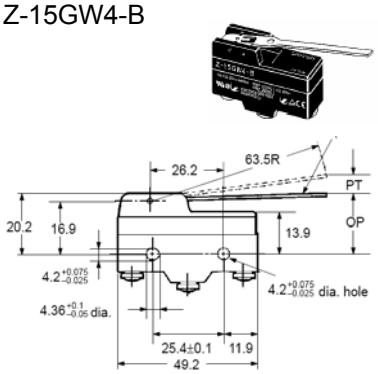

Z-15HW24-B

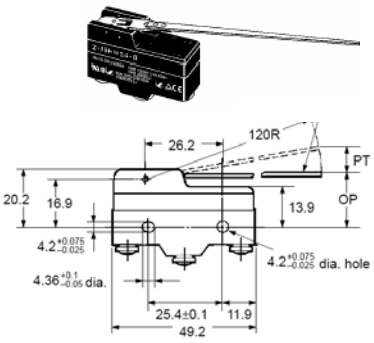

Low-force Wire Hinge Lever

Z-15HW78-B

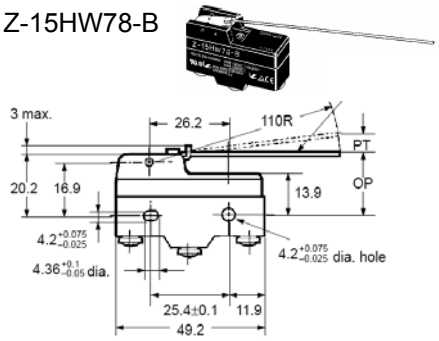

Hinge Roller Lever

Z-15GW2-B

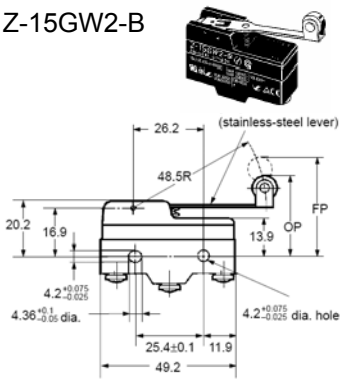

Short Hinge Roller Lever
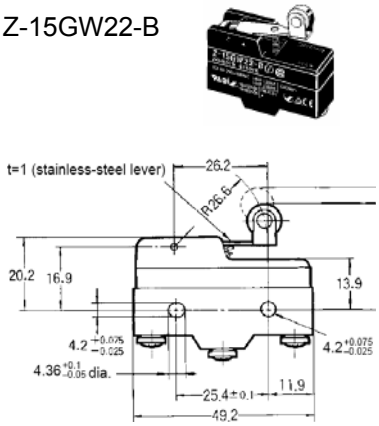
Z-15GW22-B